A WIRTGEN GROUP COMPANY

VÖGELE

미니 피니셔 SUPER 800i

미니 피니셔 중 가장 강력한 엔진 출력

상위 모델의 자동화 시스템이 그대로 적용된 미니 피니셔 최신 모델

(주) YK 건기 판매 렌탈 서비스 부품 1588-3806

WIRTGEN GROUP

VÖGELE

■ 상기 사진은 이미지 연출을 위해 촬영된 것으로 실제 장비와 구성상의 차이가 있을 수 있습니다.

Powerful Engine	Small Size	Paving Reduction	Auto Control
DEUTZ TCD2.9 74마력 엔진	경쟁사 대비 작은 차체와 전폭으로 실내, 실외 어디서든 자유롭게 작업 가능	0.5m ~ 1.2m 소포장이 가능한 보겔 특허 장치로 스크리드 내부 포장폭을 자유롭게 조절	상위 모델 시스템을 적극 반영해 미니 피니셔 중 가장 우수한 정밀성, 평탄성, 면처리, 다짐능력 가능

New Screed	New Console	Maintenance
AB220TV 신형 스크리드 상위 모델의 모든 기능이 적용된 미니 피니셔 최초 모델	ERGO BASIC 컨트롤 패널에서 호퍼, 오거, 스크리드 등 모든 조종과 조작이 가능한 첨단 콘솔	좌·우 커버가 모두 오픈되어 일상 점검과 수리시 불편함을 최소화함

YK건기

TCD2.9 DEUTZ Engine

4기통 터보 **74마력 엔진**

경쟁사 대비 월등한
엔진파워

대용량 3단계 인터쿨러로
냉각성능 극대화

Paving Reduction

소포장을 위한 획기적 기능!

도시가스, 상하수도,
관로공사, 자전거 도로 등
0.5m ~ 1.2m 포장이
가능한 보겔 특허 장치

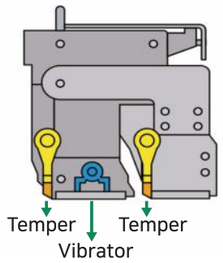

2 Temper + 1 Vabrator

상위 모델과 동일한
다짐 방식!

보겔 미니피니셔 최초 적용

다짐력, 면처리에서
경쟁사 대비 월등한
포장품질 구현

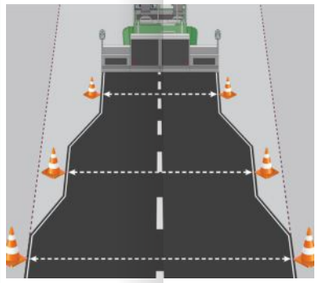

Paving Width

- 기본
  : 1.2 ~ 2.2 m
- 옵션A
  : 1.7~2.7m (0.25m x 2)
- 옵션B
  : 2.2~3.2m (0.50m x 2)
- 옵션C
  : 2.5~3.5m (0.65m x 2)

Multi-cell Sensor

보겔 상위 모델에
적용된 동일한 센서로
경사면, 슬로프,
좌·우 구배가 심한 현장에서
정밀한 작업이 가능해
경쟁력을 극대화 할 수 있는
최고의 작업 장치

경유 분사 세척 장치

편리한 정비와
일상점검이 가능한
좌·우 풀 오픈 커버와
엔진후드

AB220 TV 스크리드 구성

좌측 스크리드

우측 스크리드

스크리드 조종 콘솔 / 멀티셀 소닉센터 컨트롤러 / 오거 높낮이 유압조종장치가
한세트로 좌·우 스크리드에 설치되어 조종석과 스크리드에서
모든 작동과 세팅을 동시에 컨트롤 가능

ERGO BASIC CONSOLE

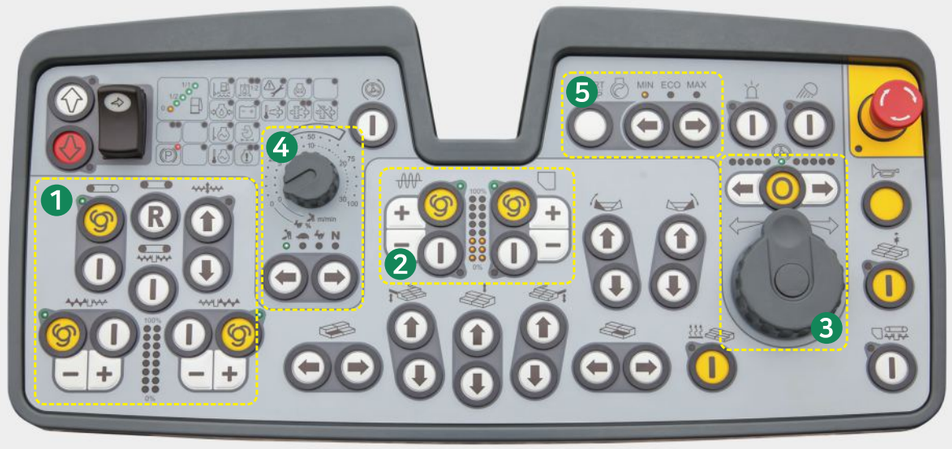

1. 오거 콘트롤 : 오거의 높낮이 조정 및 좌·우 스피드 별도 조절 가능하며 입력값은 LED 표시창에서 확인 가능
2. 템퍼 / 바이브레이터 : 2가지 기능의 강약을 0~100%까지 별도 세팅 가능하며 LED 표시창으로 확인 가능
3. 스크리드 폭 조절 : 슬라이드 방식 롤러로 좌·우 폭을 쉽게 조절 가능하며 폭의 범위는 LED 표시창에서 확인 가능
4. 작업 모드 : 현장 상황에 따라 작업 모드별 속도를 세밀하게 조절할 수 있도록 다이얼 게이지로 세분화
5. 엔진 스피드 조절 : MAX, MIN, ECO 모드로 구분되고 ECO 모드로 가장 효율적인 작업이 가능하게 세팅

■ 상기 제원 및 옵션사항은 성능개선을 위해 제작사에 의해 예고 없이 변경될 수 있습니다.

YK건기

복합센터 / 빌딩 내·외부 / 공장 등 진출입 도로

복잡한 구조의 소포장

운동장 트랙 / 자전거 도로 / 농로 포장작업

관로 상하수도 등 0.5m~1.2m 이하 소포장

국도 / 시내도로 등 차선 포장

보행자 도로 / 갓길 / 기타 모든 소포장

대형장비를 보조하는 강력한 파워와 작업 속도

Temper / Vibrator 스크리드를 통한
높은 품질의 면처리 능력과 다짐 밀도

주요 제원 (Main Demension)

VÖGELE

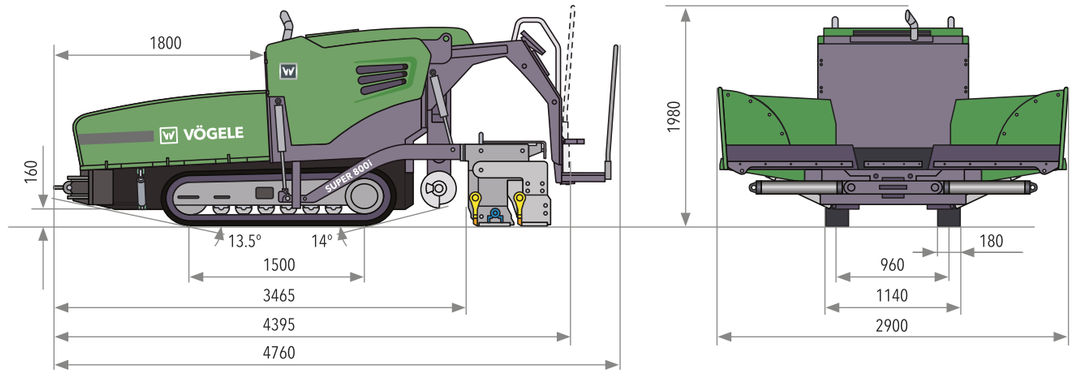

엔진 부분 (Power Unit)	
제조사	도이취 (DEUTZ)
타입	TCD2.9L4
구성	4기통 디젤 수냉식
출력	74HP / 2,200rpm
연료량	80 리터

차체 (Undercarriage) / 호퍼 (Hopper)	
트랙 사이즈 (길이 x 폭)	1,500 x 180 mm
최대 작업속도	25 ~ 30 m/min
최대 주행속도	3.6 km/h
호퍼 용량	5.8톤
호퍼 최대 벌림폭	2,900 mm
호퍼 최소 폭	1,400 mm

스크리드 (Screed) / 자중 (Weight)	
기본작업폭	1.2 ~ 2.2 m
옵션 A	1.7 ~ 2.7 m (0.25m x 2) 연장스크리드 포함
옵션 B	2.2 ~ 3.2 m (0.50m x 2) 연장스크리드 포함
옵션 C	2.5 ~ 3.5 m (0.65m x 2) 연장스크리드 포함
최대 포장두께	200 mm
스크리드 히팅	전기 히팅 방식 (좌·우 스크리드 히팅기능 포함)
자중	6,600 kg (기본작업폭 1.2 ~ 2.2m 기준)

국내 판매장비 기본옵션 구성	수량	비고
유압식 오거 높낮이 조정 컨트롤러	2	
오거 컨트롤 소닉 센서	2	
정품 경광등	1	
정품 작업등	4	
후진 경고 부저	1	
경유 분사 청소 장치	1	호스 릴 포함
슬로프 센서	1	경사지, 좌·우 구배 자동 측정
호퍼 미러	1	호퍼 내부 아스콘 총량 확인 용도
멀티셀 소닉센서와 정품 브라켓	2	좌·우 스크리드 각 1개
스크리드 컨트롤 핸드셋	2	좌·우 스크리드 부착 사용 / 탈부착 가능
스크리드 사이드플레이트 열선 키트	1	좌·우 스크리드 끝단 모두 적용
스크리드 리덕션 키트	1	0.5~1.2m 포장 위한 별도 장치
ERGO BASIC 조종 패널	1	야간 조명 기능 포함
AB220 TV 스크리드 (1.2~2.2m 사양)	1	Temper / Vibrator 기능 포함
연장 스크리드 0.5m	2	출고시 장착하여 출고
연장 스크리드 0.25m	2	별도 지급 (2021년 9월 계약분부터 적용)
보겔 정품 공구 세트	1	
필터 세트	1	
한글 사용자 설명서	1	
좌·우 유압폴딩 호퍼		
니벨트로닉 베이직 소프트웨어	각종 센서의 측정값을 유기적으로 연동해 최적의 포장품질을 구현하도록 한 보겔 특허 소프트웨어	
상기 기본적용 옵션 외 보강비용과 무상부품 별도 지급		

■ 상기 제원 및 옵션사항은 성능개선을 위해 제작사에 의해 예고 없이 변경될 수 있습니다.

YK건기

판매·렌탈·서비스·부품 전국네트워크

YK건기 대표번호로 전화하시면 ARS 안내 없이 고객님의 위치와 가장 가까운 직영서비스센터로 연결됩니다.
전국 모든 서비스 센터에서 신차 상담 / 렌탈 상담 / 서비스 문의 / 부품 구매가 가능합니다.

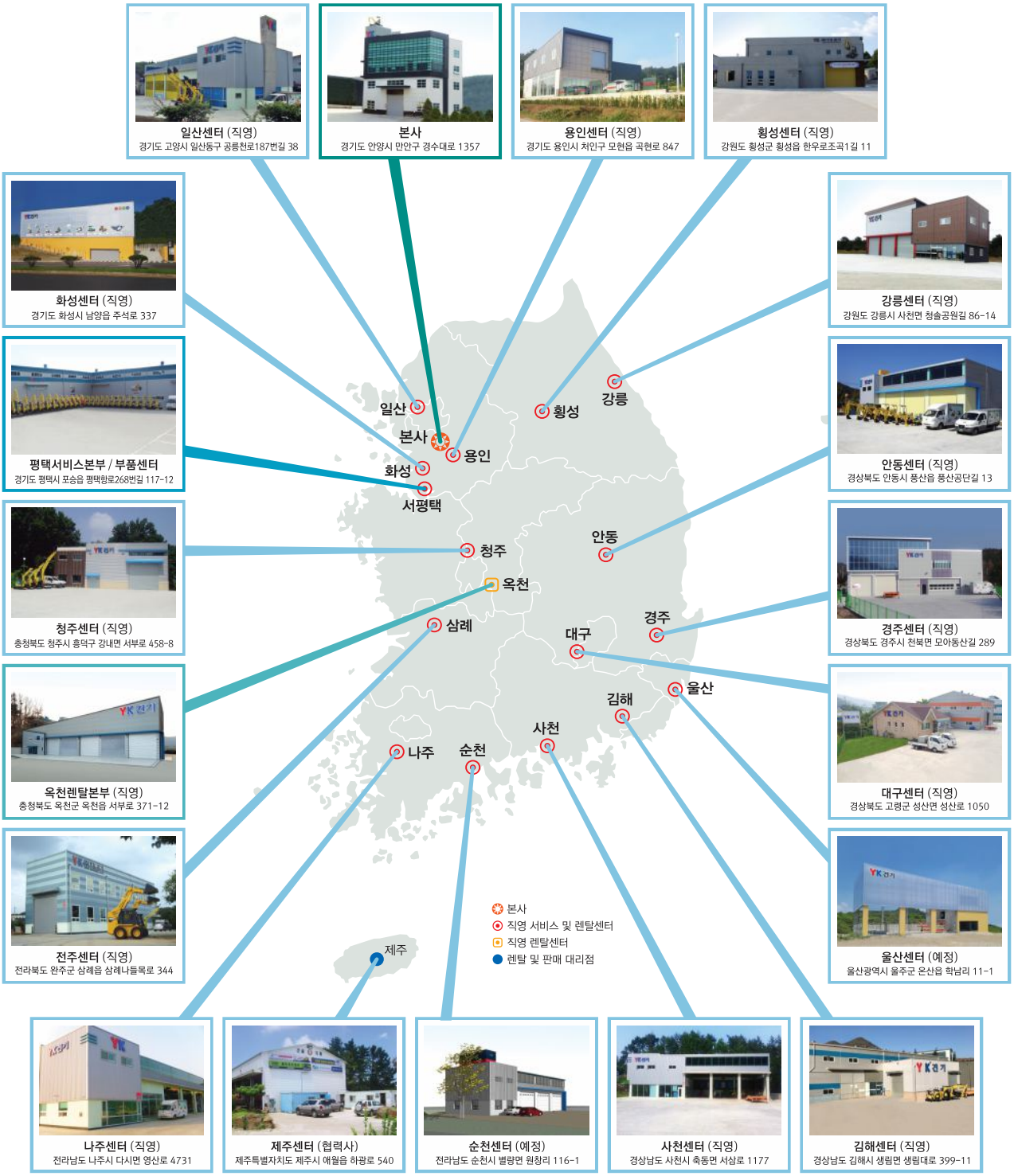

수입판매원
(주) YK 건기
www.sunnyyk.co.kr
경기도 안양시 만안구
경수대로1357 (석수동)
판매 / 렌탈 / 서비스 / 부품
1588-3806

2021. 10.