YK건기 판매 렌탈 서비스 부품

YK 2022 건기배

RT105 | R134 | R190 | R220 | V270

GEHL 스키드로더

YK건기

V270 노면파쇄 · 아스콘 · 버켓 작업용 다목적 모델

파쇄용 레버 (옵션)

우측레버 (솔작업)

신규설계된 계기패널

본네트 일체형
에어컨 콘덴서

저소음 밀폐형 캐빈

노면 파쇄

아스콘 · 솔작업

V270				
▪길 이 : 3,830 mm	▪너비(차체) : 1,850 mm	▪자 중 : 3,697 kg	▪PTO유량 : 89 L/min	▪출 력 : 70.9 hp
▪높 이 : 2,057 mm	▪너비(버켓) : 1,850 mm	▪정격중량 : 1,225 kg	▪HF유량 : 132 L/min	▪엔 진 : YANMAR

R220 일반건설 · 도로포장 · 농업용 다목적 모델

R220				
▪길 이 : 3,467 mm	▪너비(차체) : 1,778 mm	▪자 중 : 3,620 kg	▪PTO유량 : 90 L/min	▪출 력 : 71.9 hp
▪높 이 : 2,057 mm	▪너비(버켓) : 1,778 mm	▪정격중량 : 998 kg	▪HF유량 : 133 L/min	▪엔 진 : YANMAR

전자식 파킹브레이크

온보드 일체형 모니터

서스펜션 시트

조이스틱 조종레버

새로운설계의 인테리어

R190

일반건설 · 도로포장 · 농업용 다목적 모델

전자식 파킹브레이크

온보드 일체형 모니터

서스펜션 시트

조이스틱 조종레버

새로운설계의 인테리어

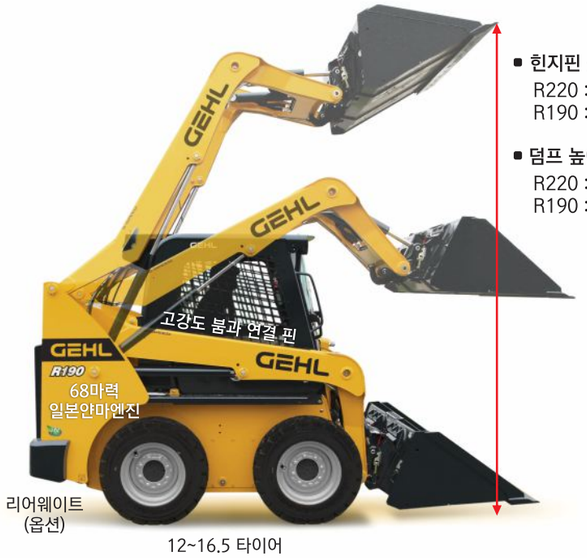

리어웨이트
(옵션)

12~16.5 타이어

- **힌지핀 높이**
  R220 : 3,124 mm
  R190 : 3,061 mm
- **덤프 높이**
  R220 : 2,388 mm
  R190 : 2,350 mm

FULL OPEN 캐빈
(뛰어난 정비성)

- **뛰어난 연비**
  고정식 RPM 로터리 방식과 자동차 방식의 페달 동시 사용

R190

- 길 이 : 3,226 mm
- 너비(차체) : 1,778 mm
- 자 중 : 3,121 kg
- PTO유량 : 70 L/min
- 출 력 : 68 hp
- 높 이 : 2,030 mm
- 너비(버켓) : 1,778 mm
- 정격중량 : 862 kg
- HF유량 : 119 L/min
- 엔 진 : YANMAR

R134

2톤 미만 농업용 스키드로더

R134

- 길 이 : 3,070 mm
- 너비(차체) : 1,425 mm
- 자 중 : 1,996 kg
- 출 력 : 46.5 hp
- PTO유량 : 63 L/min
- 높 이 : 1,840 mm
- 너비(버켓) : 1,390 mm
- 정격중량 : 612 kg
- 엔 진 : YANMAR

편리한 어태치먼트 탈부착 방식

풀 오픈 본넷

집중식 주유, 필터 구조

2톤 미만 농용 로더 최고의 품질과 성능 !

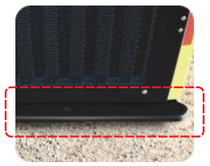
리어웨이트(옵션)

- **힌지핀 높이**
  2,345 mm
- **덤프 높이**
  1,643 mm

RT105

2톤 미만 농업용 트랙로더

초소형 트랙로더 RT105 국내 출시!

- 각종 축산 농가 및 건설 현장에 필요한 트랙로더 출시
- 2톤 미만 장비로 부가세 환급가능
- 2톤 미만 장비로 취등록세 없음

RT105

- 길 이 : 2,985 mm
- 너비(차체) : 1,400 mm
- 자 중 : 1,998 kg
- 출 력 : 34.1 hp
- PTO유량 : 55 L/min
- 높 이 : 1,820 mm
- 너비(버켓) : 1,390 mm
- 정격중량 : 680 kg
- 엔 진 : YANMAR

편리한 운전 방식
T레버 기본 적용

버켓 빛 어태치먼트를
편리하게 탈부착

- Ideal Trax 시스템 적용
  트랙 수축 장치로 시동이 걸리면 다시 확장하여 작업
  겔의 독점 기술로 트랙 및 하부부품 수명 연장에 도움

추가 웨이트 별도 구매

편리한 원터치 개방형 본넷

편안하고 넓은 시야 확보

집게, 브레이커 등
여러 어태치먼트 사용 가능

장비별 제원

Most Popular SKID LOADER in the World

항 목	단위	RT105	R134	R190	R220	V270
최대작업높이 A	mm	3,130	3,206	4,013	4,089	4,252
힌지핀높이 B		2,260	2,345	3,061	3,124	3,310
덤프높이 C		1,490	1,643	2,350	2,388	2,450
길이(버켓포함) D		2,985	3,070	3,226	3,467	3,830
너비(차체) E		1,400	1,425	1,778	1,778	1,850
너비(버켓) F		1,390	1,390	1,778	1,778	1,850
높이(캐빈) G		1,820	1,840	2,030	2,057	2,057
휠 베이스 H		1,040	920	1,067	1,092	1,280
최저지상고 I		200	200	165	203	203
엔진메이커		YANMAR				
출 력	HP/rpm	34.1 / 2,800	46.5 / 2,800	68 / 2,500	71.9 / 2,500	70.9 / 2,500
최대토크	kg.m/rpm			24.9 / 1,625	29.4 / 1,625	30 / 1,625
STD PTO	L/min	55	62.5	70	90	89
HIGH FLOW		N/A	N/A	119	132.5	132
유압오일량	L	30	30	30.3	30.3	40
연 료 량		36	47	62.5	68.1	92.7
최고속도	Km/h	10.1	9.3	12.1	12.9	12
등판각도	도	16.7	22	28	25	20
정격중량	Kg	680	612	862	998	1,225
TIPPING LOAD		1,361	1,225	1.724	1.996	2,449
장비중량		1,998	1,996	3,121	3,620	3,697
타이어사이즈			10 – 16.5	12 – 16.5	12 – 16.5	12 – 16.5

* 상기 제원 및 사양은 제작사에 의하여 제품의 성능 개선을 위해 예고 없이 변경될 수 있습니다.

MADE IN THE USA GEHL

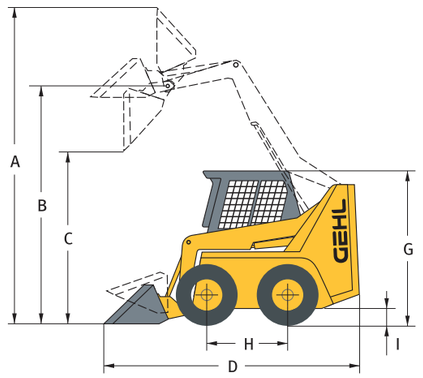

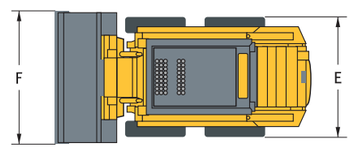

판매·렌탈·서비스·부품 전국네트워크

YK건기 대표번호로 전화하시면 ARS 안내 없이 고객님의 위치와 가장 가까운 직영서비스센터로 연결됩니다.
전국 모든 서비스 센터에서 신차 상담 / 렌탈 상담 / 서비스 문의 / 부품 구매가 가능합니다.

일산센터 (직영)
경기도 고양시 일산동구 공릉천로187번길 38

본사
경기도 안양시 만안구 경수대로 1357

용인센터 (직영)
경기도 용인시 처인구 모현읍 곡현로 847

횡성센터 (직영)
강원도 횡성군 횡성읍 한우로조곡1길 11

화성센터 (직영)
경기도 화성시 남양읍 주석로 337

강릉센터 (직영)
강원도 강릉시 사천면 청솔공원길 86-14

평택서비스본부 / 부품센터
경기도 평택시 포승읍 평택항로268번길 117-12

안동센터 (직영)
경상북도 안동시 풍산읍 풍산공단길 13

청주센터 (직영)
충청북도 청주시 흥덕구 강내면 서부로 458-8

경주센터 (직영)
경상북도 경주시 천북면 모아동산길 289

옥천렌탈본부 (직영)
충청북도 옥천군 옥천읍 서부로 371-12

대구센터 (직영)
경상북도 고령군 성산면 성산로 1050

전주센터 (직영)
전라북도 완주군 삼례읍 삼례나들목로 344

울산센터 (직영)
울산광역시 울주군 온산읍 온산로 272

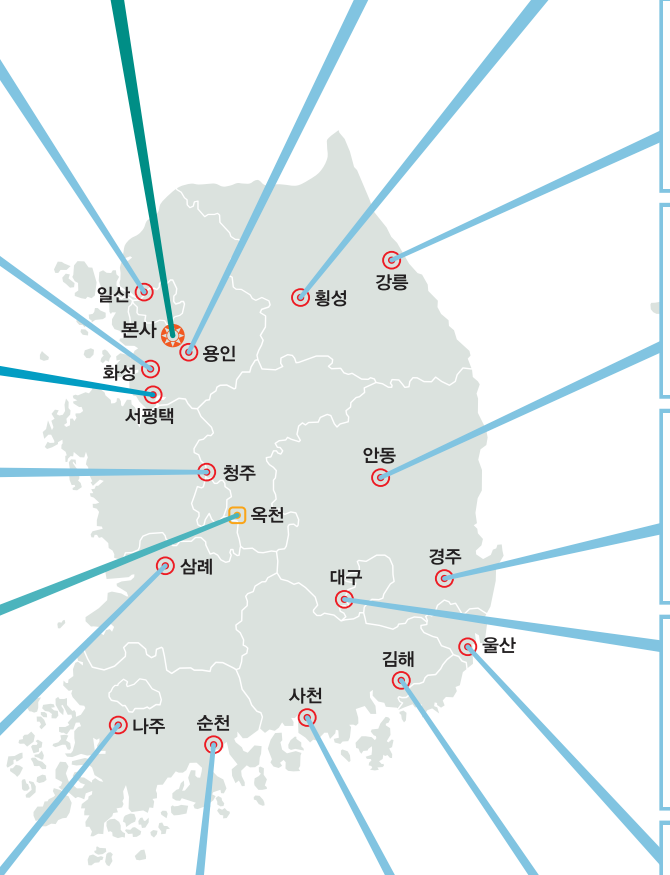

나주센터 (직영)
전라남도 나주시 다시면 영산로 4731

제주센터 (협력사)
제주특별자치도 제주시 애월읍 하광로 540

순천센터 (예정)
전라남도 순천시 별량면 원창리 116-1

사천센터 (직영)
경상남도 사천시 축동면 서삼로 1177

김해센터 (직영)
경상남도 김해시 생림면 생림대로 399-11

YK건기 판매 렌탈 서비스 부품 **1588-3806**

2022. 05.